上面図

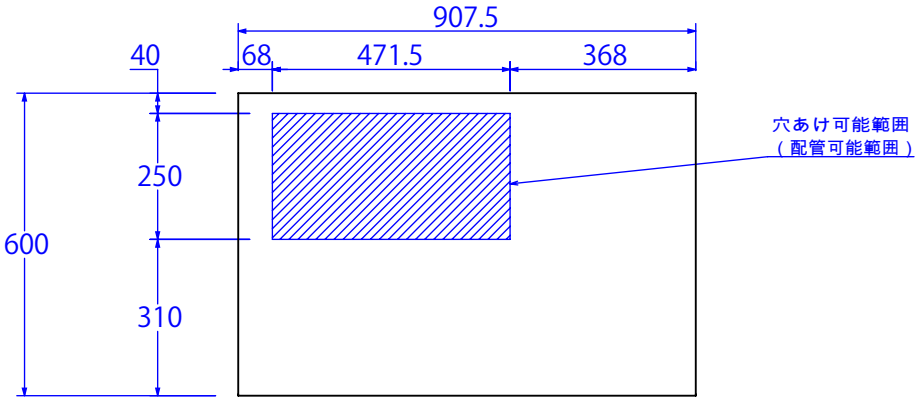

左面図

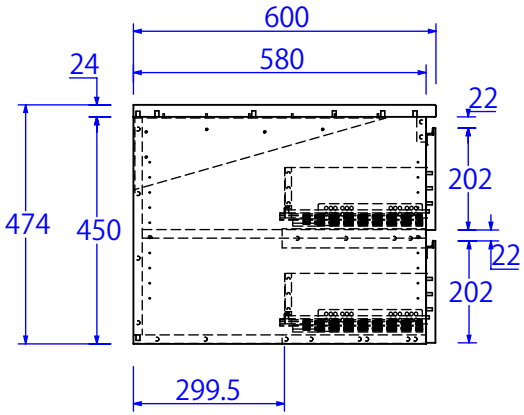

正面図

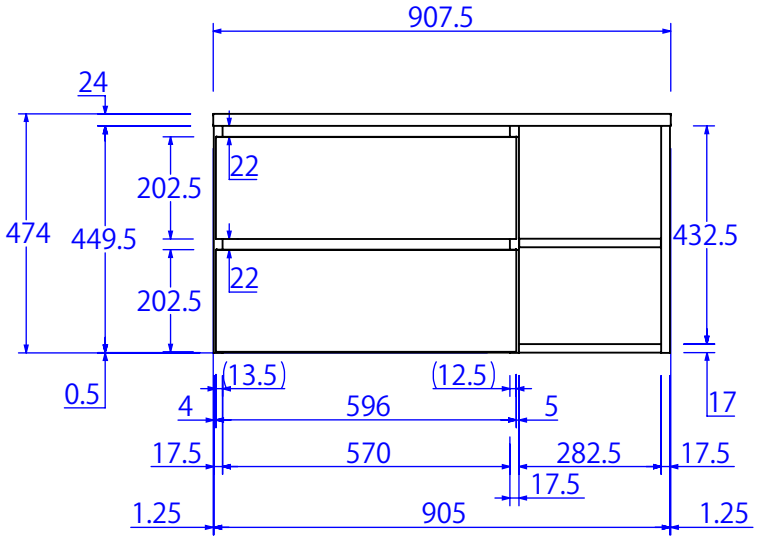

右面図

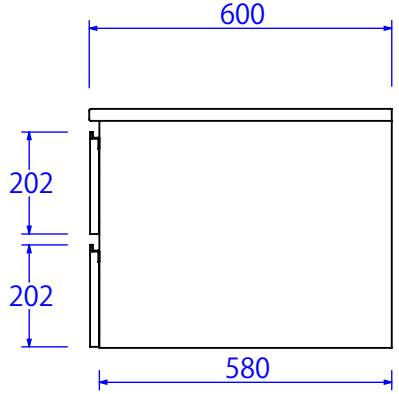

品名　MA-WBR900

ﾊﾟｰﾂ名　穴あけ可能範囲